556.00.22.01.157

Ra 6,3 (√)

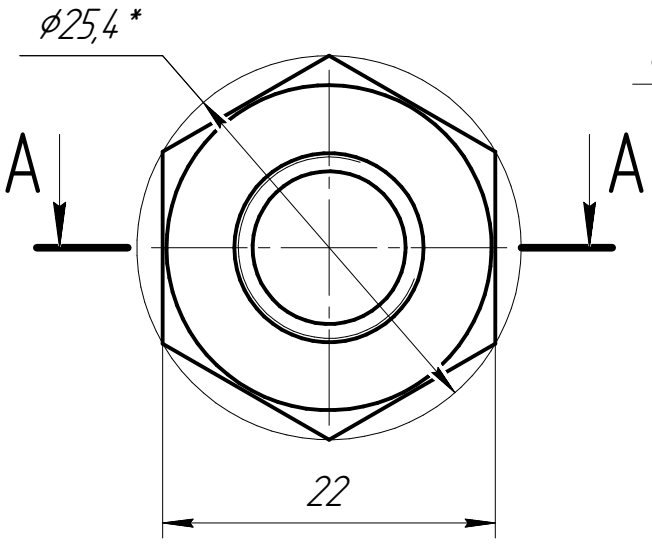

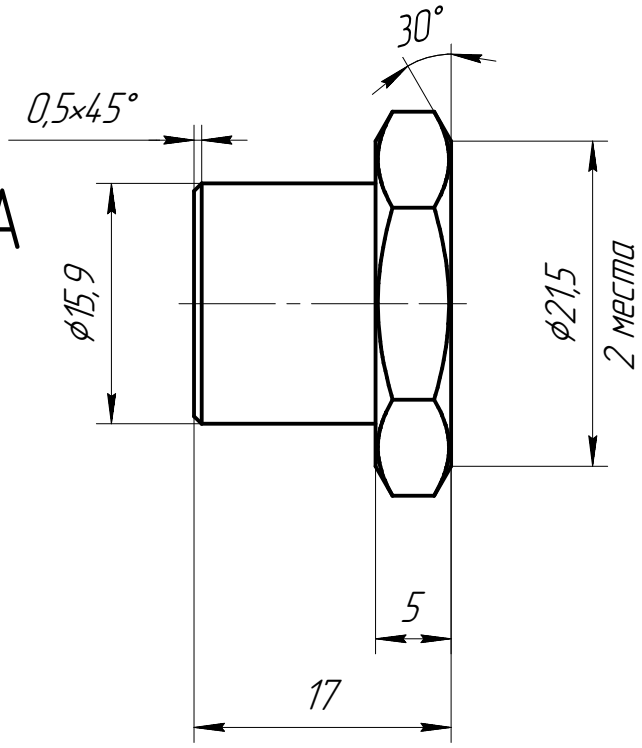

A–A

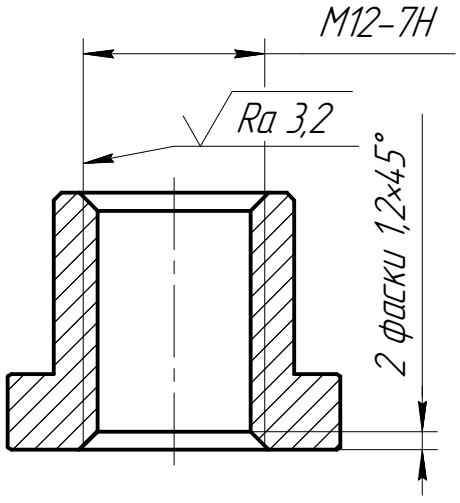

1. *Размеры для справок.
2. Общие допуски по ГОСТ 30893.1 : H12, h12, ±IT12/2.
3. Покрытие: Ц9хр

Перв. примен.	556.00.22.01.150
Справ. №	
Подп. и дата	
Инв. № дубл.	
Взам. инв. №	
Подп. и дата	
Инв. № подл.	

Изм.	Лист	№ докум.	Подп.	Дата	556.00.22.01.157		
Разраб.		Захаров			Гайка шестигранная	Лит.	Масса: 0,01 / Масштаб: 2:1
Пров.		Гелетей				Лист	Листов 1
Т.контр.							
Н.контр.		Савельев			Сталь 20 ГОСТ 1050–2013		
Утв.		Фомин					

Копировал Формат А4